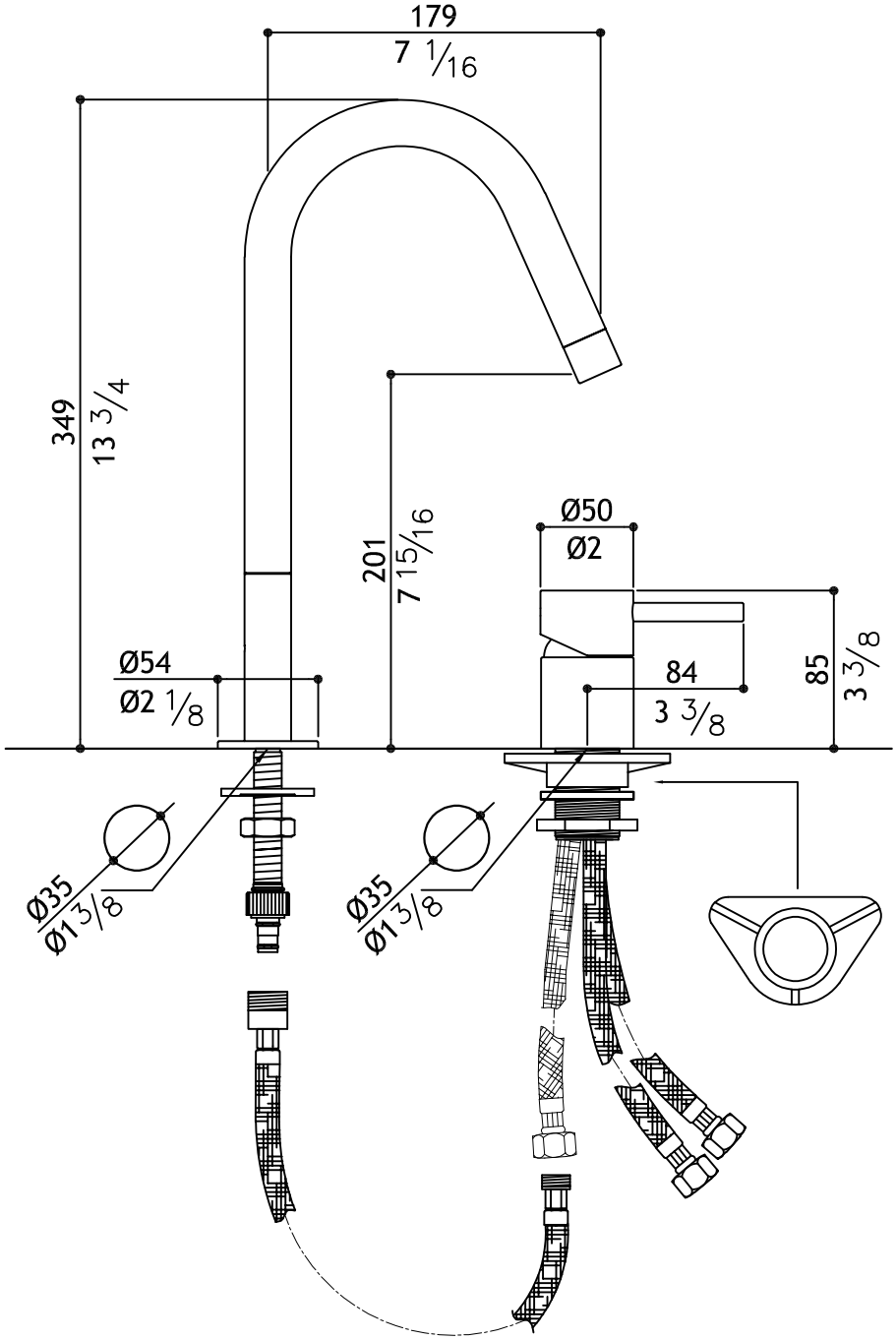

MGS
MILANO

0117
F2