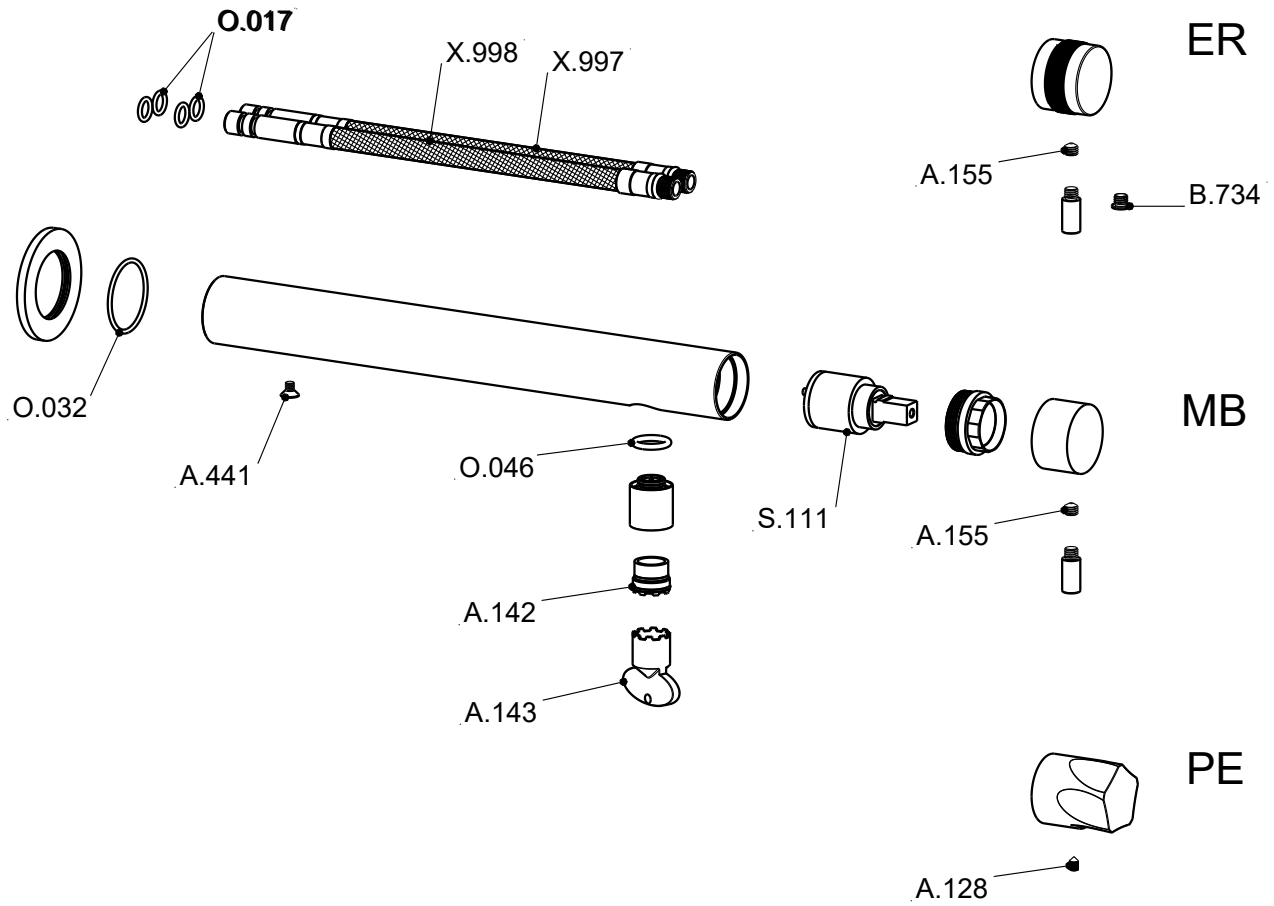

MGS
MILANO

0278